ЭАП –11–01.002

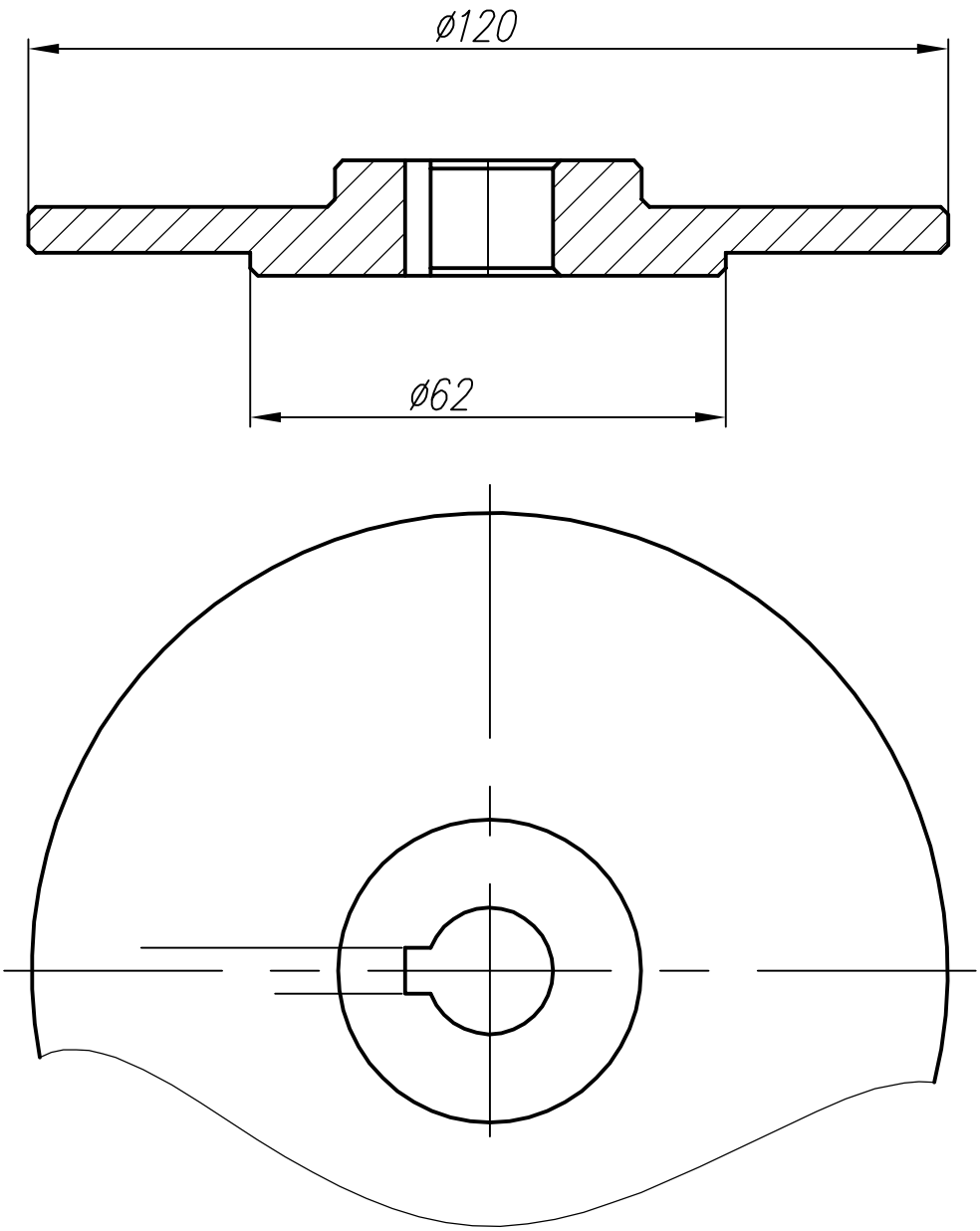

					ЭАП –11–01.002		
Изм.	Лист	N докум.	Подп.	Дата	Фланец	Лит.	Масса	Масшт.
Разраб.							1:1
Пров.						Лист 1	Листов 1
					40Х ГОСТ4543–71	К сборочному	
Утв.							

Первое применение

Справочный N

Подп. и дата

Инв. N дубл.

Взам. инв. N

Подп. и дата

Инв. N подл.